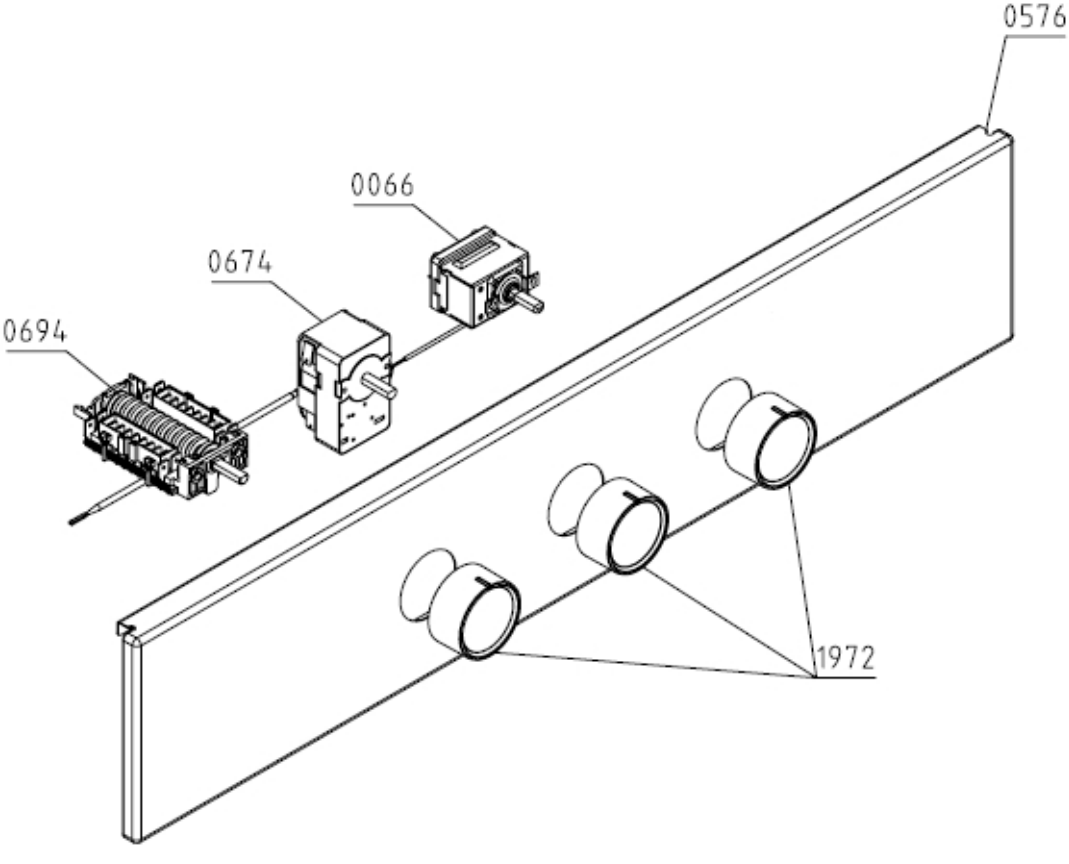
0576
0066
0674
0694
1972

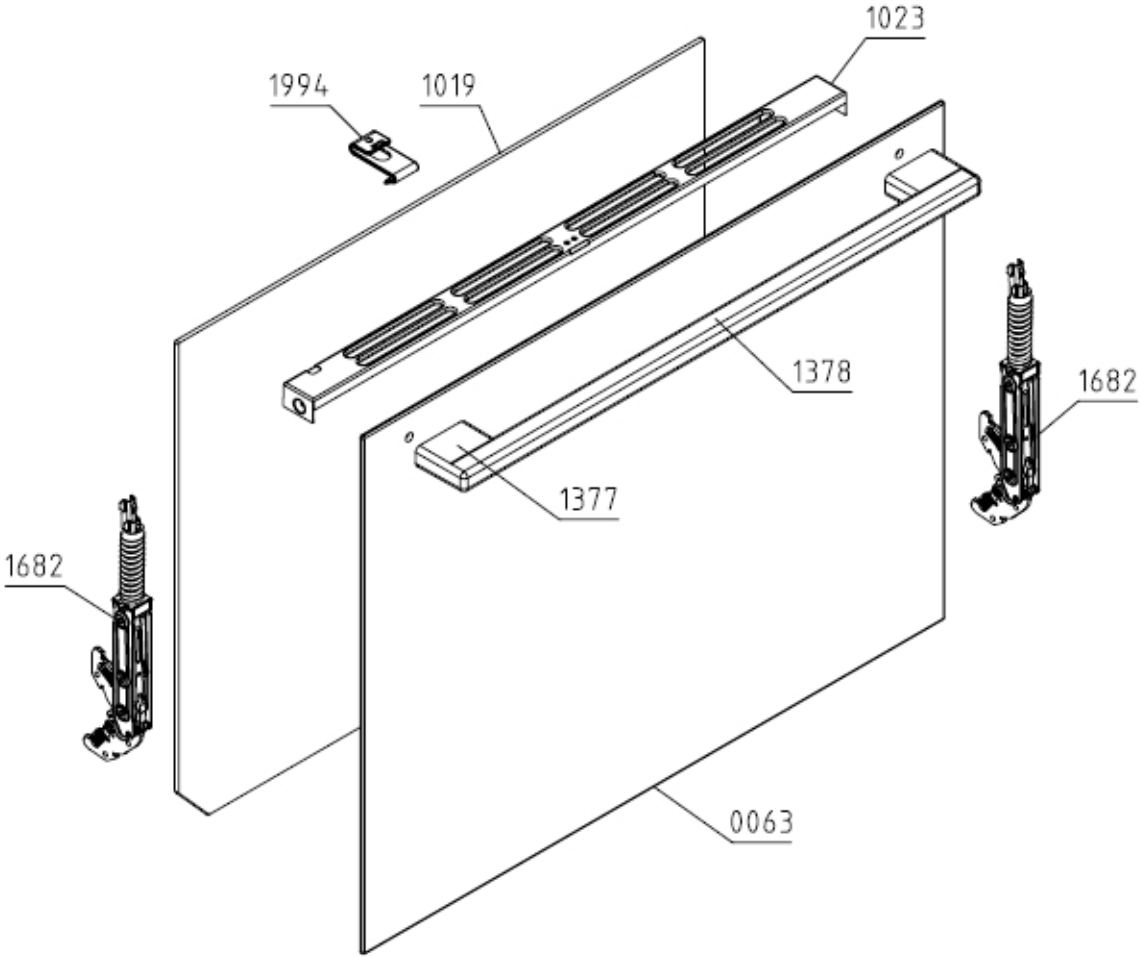
1023
1994
1019
1378
1682
1377
1682
0063

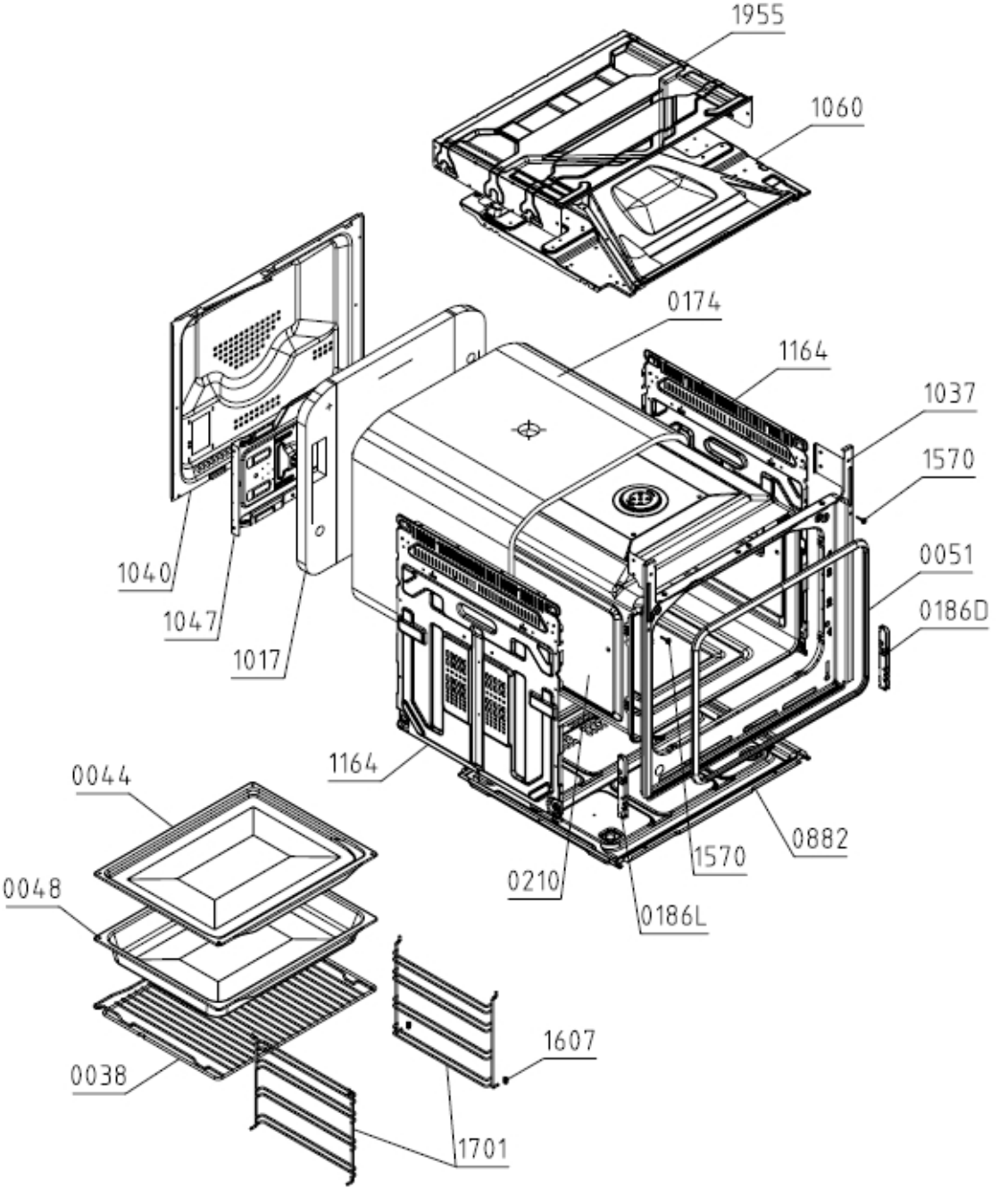
1955
1060
0174
1164
1037
1570
0051
0186D
1040
1047
1017
1164
0044
0048
0038
0882
1570
0210
0186L
1607
1701

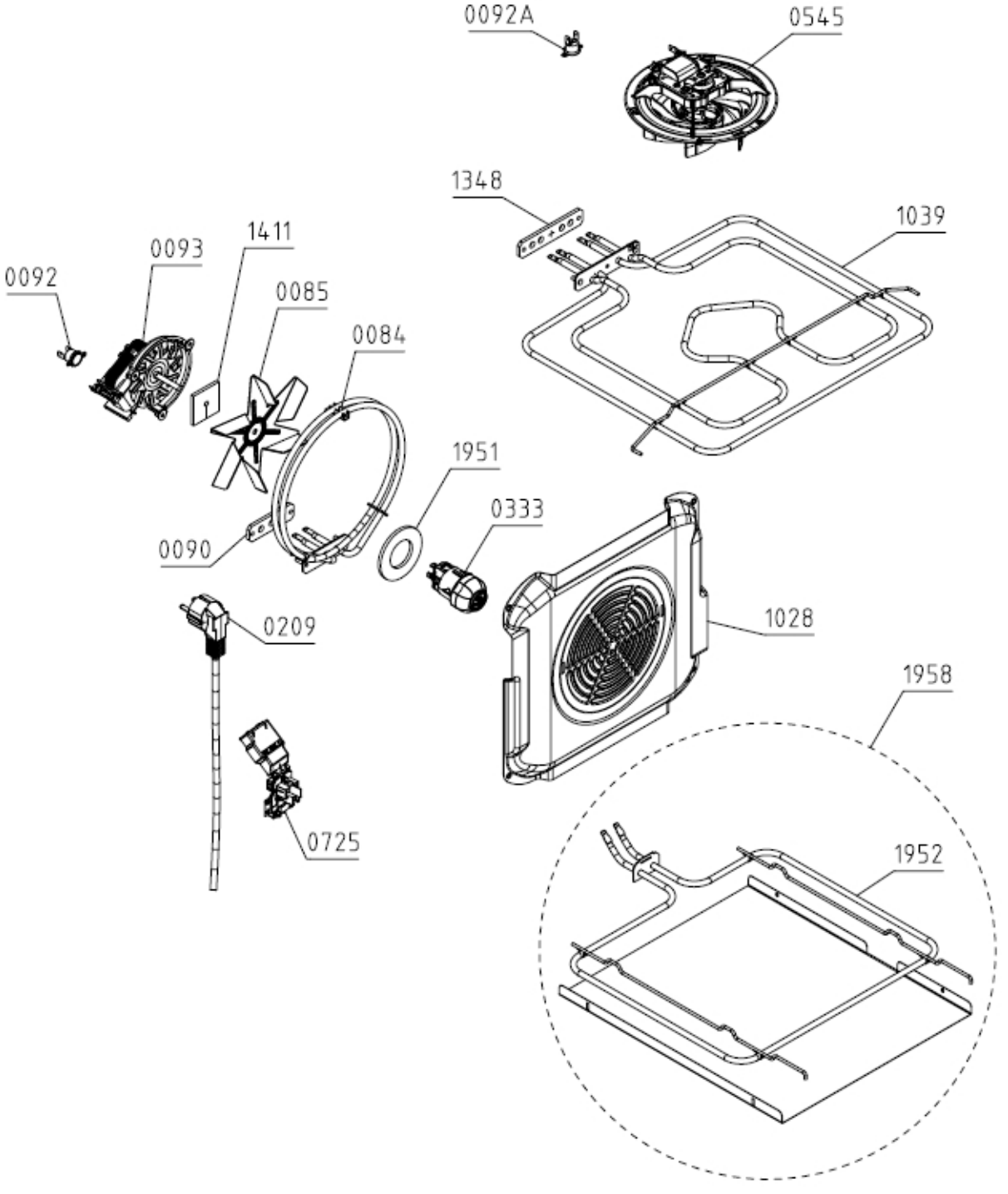
0092A
0545
1348
1039
1411
0093
0092
0085
0084
1951
0333
0090
0209
1028
1958
0725
1952